Fossé trapézoïdal

RÉCUPÉRATION DES EAUX DE RUISSELLEMENT

- Fabrication en démoulage différé pour une finition parfaitement lisse et un meilleur écoulement
- Évite le ravinement et l'entretien des fossés en terre
- Permet de récupérer, transporter et stocker les eaux de ruissellement

Longueur unitaire : 2,4 m

Ancre de levage

Pose rapide et sécurisée

Parois décaissées

Optimisation du poids

Emboîtement mi-épaisseur

Assemblage rapide

Possibilité de réaliser un joint étanche

PREFAC

Créateur et fabricant de produits en béton

Une gamme composée de 2 profils et 5 dimensions différentes pour s'adapter au débit à récupérer.

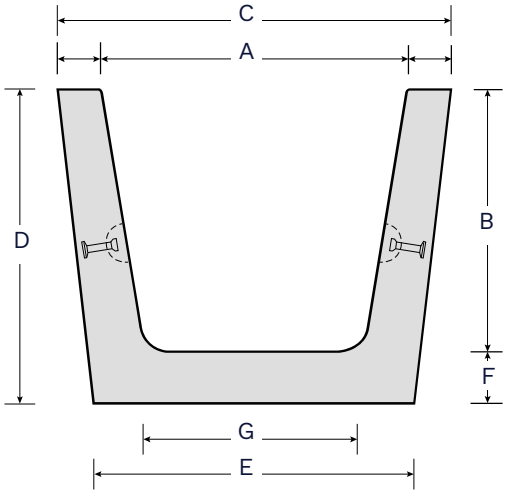

Mise en œuvre

1. Terrassement pour assise hors gel
2. Lit de pose en béton maigre (mini 100 mm)
3. Pose des éléments à l'aide des ancres de manutention
4. Remblais par couches successives compactées
5. Revêtement de finition

Livraison

Sur chevrons

Désignation	Poids kg/u	Section hydraulique m²	Débit (pente 1 %) m³/s	A mm	B mm	C mm	D mm	E mm	F mm	G mm	Manutention	Code article
Fossé F1	420	0,13	0,22	420	360	540	430	440	70	300	2 x 1,3 t	**101300099**
Fossé F2	876	0,50	1,50	1 000	620	1 140	710	720	90	600	2 x 1,3 t	**101300100**

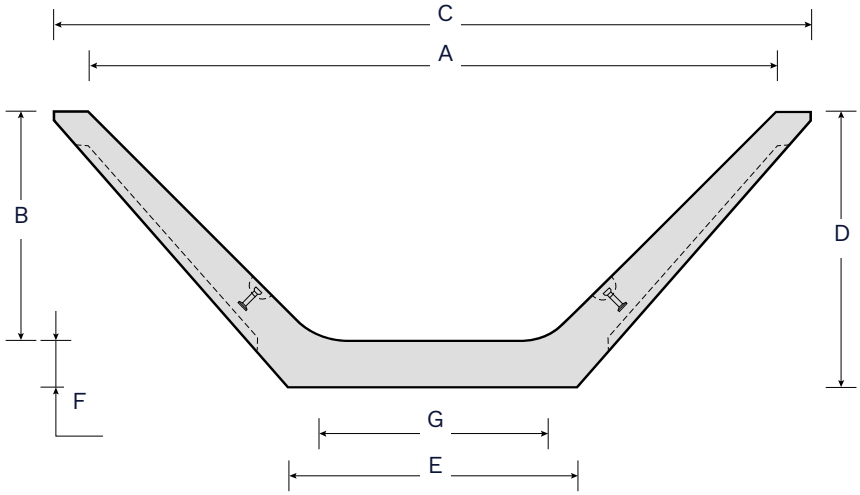

Désignation	Poids kg/u	Section hydraulique m²	Débit (pente 1 %) m³/s	A mm	B mm	C mm	D mm	E mm	F mm	G mm	Manutention	Code article
Fossé petit débit	609	0,18	0,24	900	300	1 020	380	450	80	300	4 x 1,3 t	**101300096**
Fossé moyen débit	1 020	0,50	1,10	1 500	500	1 650	600	630	100	500	4 x 1,3 t	**101300097**
Fossé grand débit	1 248	0,80	1,80	1 500	800	1 660	900	630	100	500	4 x 1,3 t	**101300098**

2023 DOCUMENT NON CONTRACTUEL