Caniveau technique CTR triple

PROTECTION DES RÉSEAUX SECS

PRODUIT BREVETÉ

DALLE CERCLÉE

DALLE COMPOSITE

Dalles béton ou composite

- Dalle A cerclée série lourde : circulation routière PL de type voirie ou site industriel
- Dalle A série lourde : circulation routière PL de type parking
- Dalle B série légère : zone espace vert ou piètonne
- Dalle composite D400 : circulation routière PL de type parking

Tôle de protection latérale en acier galvanisé

Servant de coffrage perdu pour le béton coulé in situ ou l'enrobé et assurant le maintien du terrain contigu lors de l'ouverture des caniveaux pour intervention

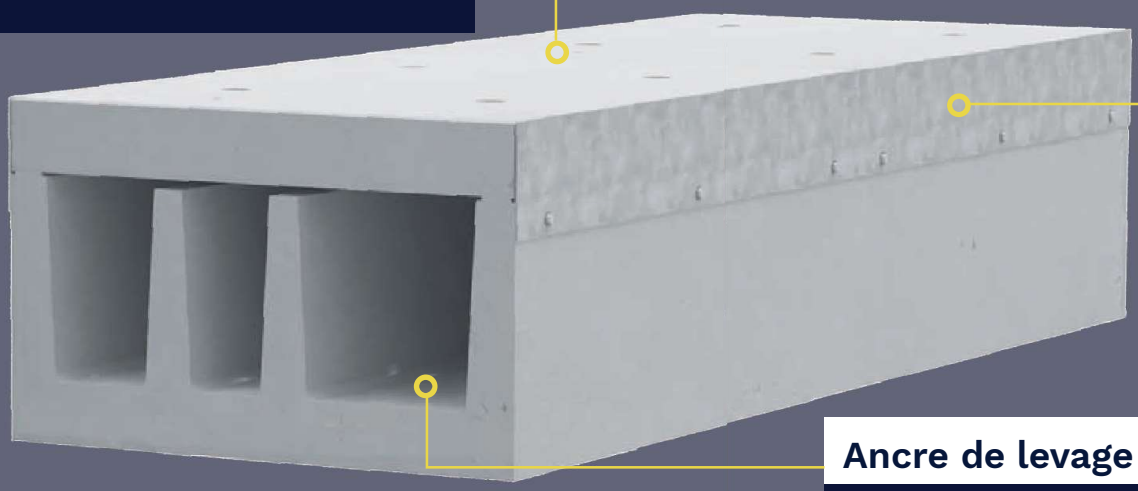

Ancre de levage

Pose rapide et sécurisée

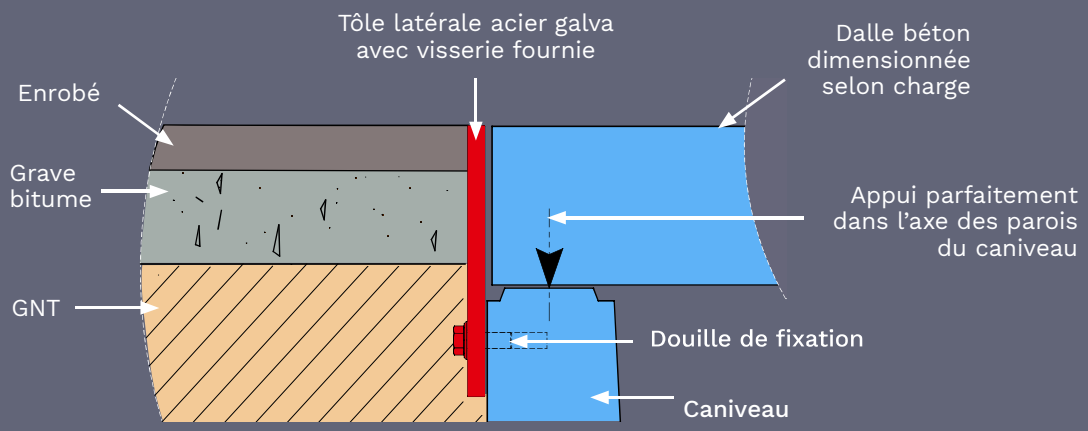

PREFAC
Créateur et fabricant de produits en béton

Caniveau technique directement circulable avec couverture béton ou composite.

CANIVEAU

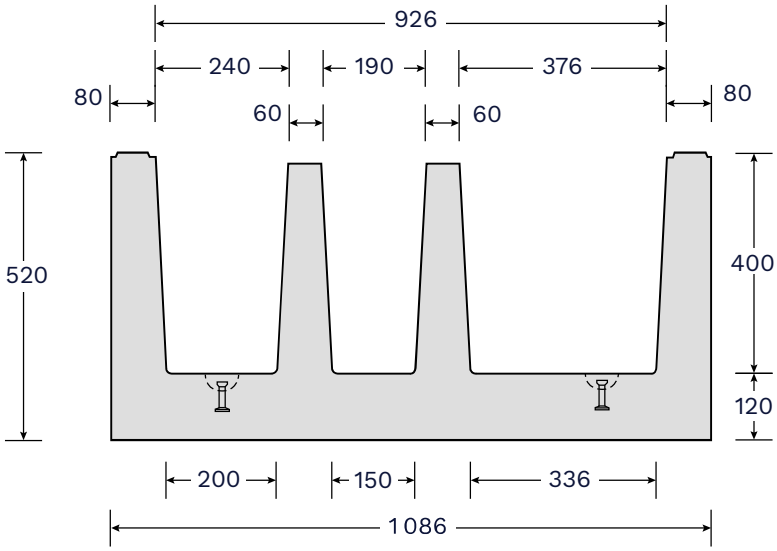

Mise en œuvre

1. Terrassement pour assise hors gel
2. Lit de pose en béton maigre (mini 100 mm)
3. Pose des caniveaux à l'aide des ancres de manutention
4. Remblai par couches successives compactées
5. Revêtement de finition

Livraison

Sur chevrons

long. unit.	Désignation	Poids kg/u	Manutention	Code article
3 ml	**Caniveau CTR triple**	1 839	4 x 2,5 t	**101300059**

DALLE BÉTON

DALLE CERCLÉE

TÔLE ACIER GALVA

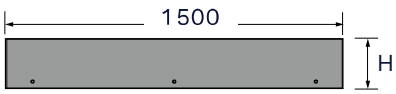

Long. unit.	Désignation	Dalle A							Dalle B					
		J mm	K mm	Poids kg/u	H mm	Code article			J mm	K mm	Poids kg/u	H mm	Code article	
						Dalle	Dalle cerclée	Tôle					Dalle	Tôle
1,5 ml	**Dalle pour CTR triple**	140	1 086	1 134	220	**101400041**	**101400098**	**AP000030**	100	1 086	850	180	**101400031**	**AP000031**

TÔLES À BOULONNER SUR CHANTIER
ÉLÉMENTS SPÉCIAUX SUR DEMANDE (ANGLE, MISE À LONGUEUR, RÉSERVATION)

2023 DOCUMENT NON CONTRACTUEL